KA3E

Genel Maksatlı Kalıp Ayırıcı

TANIMI

İNKA-KA3E serisi kalıp ayırıcılar, özellikle kalıpların betondan kolayca alınmasını sağlayan ve betona düzgün/lekesiz yüzey kazandıran kimyasal emülsiyon bazlı kullanıma hazır bir karışım olup, düşük ısıda kür uygulamalı ve geniş yüzeyli, detaylı beton kalıplarda kesin ve etkin sonuç alınabilmesi amacıyla geliştirilmiştir. Bünyesindeki kimyasal bileşimlerin, beton bünyesindeki alkali ile reaksiyona girmesi sonucunda kalıp yüzeyinde oluşan suya dayanıklı, koruyucu ve ayırıcı film tabakası, ürünün en güçlü özelliğini oluşturur.

AVANTAJLARI

- Ahşap, plywood, metal, plastik ve/veya benzeri her türlü kalıpta kullanıma uygundur.
- Betonda düzgün ve lekesiz bir yüzey elde edilmesini sağlar.
- Kalıbın sökülmesini takiben betonarme yüzeyde yapılacak astar, sıva ve boya gibi uygulamalarda aderans sorununa yol açmaz.
- Kalıpların tekrar kullanımında temizlik gereksinimini en alt düzeye indirir.
- Akışkanlığı yüksek bir sıvı olup, püskürtme aracında tıkanıklık yapmaz.
- Kullanımda kg/m^2 olarak ekonomi sağlar.
- Plywood kalıpların film tabakasına zarar vermez. Film yüzeyini aşındıran ve kalıbın ömrünü kısaltan diğer yağ esaslı kalıp ayırıcılar ile kıyaslandığında, kalıp ömrü 10 katına kadar uzar.

TEKNİK ÖZELLİKLERİ

- **Görünüm:** Süt beyaz akışkan sıvı
- **Yoğunluk (20°C)**: **İNKA-KA3E** 0,93 ± 0,02 kg/lt
- **Yoğunluk (20°C)**: **İNKA-KA3E/25** 0,97 ± 0,02 kg/lt
- **Yoğunluk (20°C)**: **İNKA-KA3E/30** 0,96 ± 0,02 kg/lt
- **Yoğunluk (20°C)**: **İNKA-KA3E/40** 0,95 ± 0,02 kg/lt
- **Alevlenme Noktası:** 200° C üstünde
- **Donma Noktası**: -5° C
- **Depolama:** Kapalı ambalajda ve dondan korunmuş olarak en az 1 yıl
- **Ambalaj:** 25 kg plastik bidon, 180 kg. sac varil

UYGULAMA

İNKA-KA3E serisi ürünler kullanıma hazır ürünler olup inceltilmelerine gerek yoktur. Kalıp yüzeyinin temizliği sağlandıktan sonra ürün sert fırça, rulo, üstüpü veya pulverizatör ile ince ve homojen bir tabaka halinde kalıp yüzeyine tatbik edilir. Akıntılar ve fazlalıkların oluşması engellenmelidir.

TÜKETİM

Kalıpların yüzey durumuna ve uygulama şekillerine bağlı olarak 20 - 50 m^2/kg.

Kalıp yüzeylerinin emiciliğine bağlı olarak, **İNKA-KA3E**'nin yanında;
İNKA-KA3E/25,
İNKA-KA3E/30,
İNKA-KA3E/40
versiyonları da mevcuttur.

DİKKAT

- Kalıplara fazla yağ sürülmesi betonun lekelenmesine ve tozumasına yol açabilir.
- **İNKA-KA3E** dondan korunmalıdır. Dona maruz kaldığı hallerde kullanımdan önce oda sıcaklığında, ateşe temas ettirilmeden, kendi kendine çözülmesi ve çok iyi karıştırılması sağlanmalıdır.
- Tüketim miktarına yatay yüzeylerde uygulanarak ve laboratuvar ortamında incelenerek ulaşılmıştır. Gerçek tüketim miktarına, şantiye şartlarında yapılacak deneylerle karar verilir.

SAĞLIK ve GÜVENLİK

Sağlık ve Güvenlik Açısından: İNKA-KA3E uygulaması sırasında göz teması halinde, göz bol su çarpılarak yıkanmalı ve tıbbi müdahale sağlanmalıdır.

Yangın Açısından: Alevlenme noktasının yüksek olması nedeni ile **İNKA-KA3E** ürününün yanıcılık riski oldukça düşüktür. Buna rağmen ortamda yeterli havalandırma sağlanmalıdır. Depolama alanlarının havalandırma koşullarına uygun, varil ağızlarının kapalı ve elektrikli araç gereçlerin malzemeden uzak kalmasına dikkat edilmelidir.

TEKNİK HİZMETLER

Kullanıcının konumuz ile ilgili tüm sorunlarına yardımcı olmak üzere teknik servisimiz hazırdır.
Ek bilgiler için lütfen merkezimize danışınız.
GBF (MSDS) Güvenlik Bilgi Formunu, lütfen **info@inka.com** adresinden veya bölge temsilcilerimizden talep ediniz.

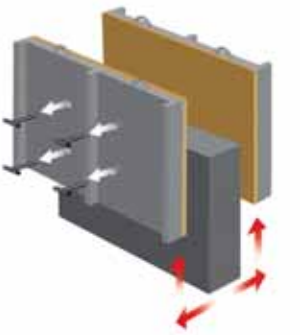

Bu broşürdeki bilgiler elimizdeki en son verilere ve deneylere dayanmaktadır. Bununla beraber elde edilecek sonuçlar, kontrol imkanlarımız dışında kalan muhafaza şartları, uygulama şekil ve koşullarına bağlı olarak değişkenlik gösterebilir. Dolayısı ile garantimiz sevk edilen ürünün kalitesi ile sınırlıdır. İnka mamullerle ilgili yapılacak her türlü teknik değişiklik, kod ve ambalaj değişikliği hakkını saklı tutar.

The technical information on this data sheet is to the best of our present knowledge and long term experience of INKA's R&D Department. However, the results obtained may vary in accordance with the care taken and the method of application over which we have no influence. Our guarantee is therefore limited to the quality of the materials delivered. Inka reserves the right to make any changes on technical specifications, product codes and/or packing details.