KA425/E

Bitkisel Yağ Esaslı Kalıp Ayırıcı Emülsiyon

TANIMI

İNKA-KA425/E çelik, plastik ve plywood kalıpların betondan kolayca alınmasını sağlayan ve betona düzgün/lekesiz yüzey kazandıran bitkisel yağ emülsiyonu bazlı kullanıma hazır bir karışım olup, geniş yüzeyli, detaylı beton kalıplarda kesin ve etkin sonuç alınabilmesi amacıyla geliştirilmiştir.

AVANTAJLARI

- Her tip kalıpta (ahşap, metal, plastik vs.) kullanıma uygundur.
- Betonda düzgün ve lekesiz bir yüzey sağlar.
- Kalıpların tekrar kullanımında temizlik gereksinimini en alt düzeye indirir.
- Akışkanlığı yüksek bir sıvı olup, püskürtme aracında tıkanıklık yapmaz.
- Kullanımda kg/m² olarak ekonomi sağlar.
- Film yüzeyini aşındıran ve kalıbın ömrünü kısaltan yağ esaslı kalıp ayırıcılar ile kıyaslandığında kalıp ömrünü uzatır.
- Çevre ve insan sağlığına uyumludur. Doğada %100 ayrışır.

TEKNİK ÖZELLİKLERİ

- **Görünüm:** Süt beyaz akışkan sıvı
- **Yoğunluk (20°C)**: 0,96 ± 0,02 kg/lt
- **pH:** 6 - 8
- **Depolama:** Kapalı ambalajda ve dondan korunmuş olarak en az 1 yıl
- **Ambalaj:** 30 kg plastik bidon, 210 kg sac varil

UYGULAMA

İNKA-KA425/E kullanıma hazır bir mamul olup inceltilmesine gerek yoktur. Kalıp yüzeyinin temizliği sağlandıktan sonra **İNKA-KA425/E** sert fırça, rulo, üstüpü veya pulverizatör ile ince ve homojen bir tabaka halinde kalıp yüzeyine tatbik edilir. En ince uygulama ile en optimum sonuç elde edilir. Akıntılar ve fazlalıkların oluşması engellenmeli, oluşacak göllenmeler mutlaka temizlenmelidir.

TÜKETİM

Kalıpların yüzey durumuna ve uygulama şekillerine bağlı olarak 25 - 50 m²/kg.

SAĞLIK ve GÜVENLİK

İNKA-KA425/E çevre ve insan sağlığı ile uyumlu ve doğada %100 geri dönüşümlü bir üründür.

Ancak uygulama esnasında uygun iş elbisesi, koruyucu eldiven ve maske kullanımı kurallarına uyulmalıdır.
Uygulama sırasında göze teması halinde, göz bol su ile çarpılarak yıkanmalı ve tıbbi müdahale sağlanmalıdır.

İNKA-KA425/E yanıcı değildir.

DİKKAT

- Kalıplara fazla yağ sürülmesi betonun lekelenmesine ve tozumasına yol açabilir.
- **İNKA-KA425/E** dondan korunmalıdır. Dona maruz kaldığı hallerde kullanımdan önce oda sıcaklığında, ateşe temas ettirilmeden, kendi kendine çözülmesi ve çok iyi karıştırılması sağlanmalıdır.
- Tüketim miktarına yatay yüzeylerde uygulanarak ve laboratuvar ortamında incelenerek ulaşılmıştır. Gerçek tüketim miktarına, şantiye şartlarında yapılacak deneylerle karar verilir.
- Ürün kesinlikle sulandırılmamalıdır.

TEKNİK HİZMETLER

Kullanıcının konumuz ile ilgili tüm sorunlarına yardımcı olmak üzere teknik servisimiz hazırdır.
Ek bilgiler için lütfen merkezimize danışınız.
GBF (MSDS) Güvenlik Bilgi Formunu, lütfen **info@inka.com** adresinden veya bölge temsilcilerimizden talep ediniz.

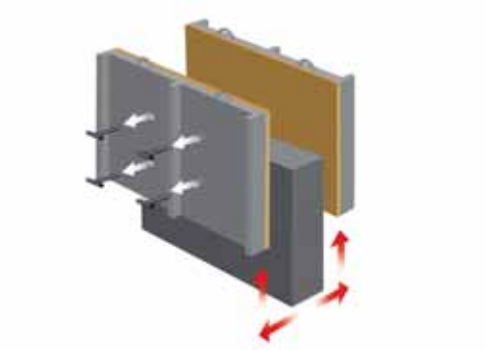

Bu broşürdeki bilgiler elimizdeki en son verilere ve deneylere dayanmaktadır. Bununla beraber elde edilecek sonuçlar, kontrol imkanlarımız dışında kalan muhafaza şartları, uygulama şekil ve koşullarına bağlı olarak değişkenlik gösterebilir. Dolayısı ile garantimiz sevk edilen ürünün kalitesi ile sınırlıdır. İnka mamullerle ilgili yapılacak her türlü teknik değişiklik, kod ve ambalaj değişikliği hakkını saklı tutar.

The technical information on this data sheet is to the best of our present knowledge and long term experience of INKA's R&D Department. However, the results obtained may vary in accordance with the care taken and the method of application over which we have no influence. Our guarantee is therefore limited to the quality of the materials delivered. Inka reserves the right to make any changes on technical specifications, product codes and/or packing details.